Actionneur pour piétons à faible consommation d'énergie/ électrique ED100

Description

L'ED100 est l'actionneur le plus polyvalent de dormakaba. Fonctionnant comme un actionneur à faible énergie ou une unité pour piétons à commande électrique, le dispositif de fermeture de porte ED100 est idéal pour les applications d'entrée conformes à ADA.

L'ED100 est réglable sur le terrain pour fonctionner comme un opérateur à faible consommation d'énergie « action de connaissance » ou comme une unité « pleine énergie » à commande électrique pour piétons avec l'équipement supplémentaire requis. Grâce à une multitude de fonctions réglables, vous avez la possibilité d'adapter le dispositif de fermeture de porte aux besoins d'ouverture.

L'ED100 est un système d'actionneur à haut réglage et intelligemment conçu à la maison dans une variété de systèmes de porte, répondant aux exigences strictes des normes ANSI 156.10, ANSI 156.19, UL325 et UL 10B.

Types et configurations de dispositif

- Linteau étroit de 4 po x 6 po
  - Surface appliquée
  - Ferme-porte encastré dissimulé
- Couvercle fin de 2-3/4 po X 5-1/8 po
  - Surface appliquée

Systèmes d'entrée

Peut être modifié sans préavis

Spécifications techniques de l'ED100

Configuration:	
Dimensions du linteau (H × P × L)	4 po x 6 po x longueur requise (étroit) 2-3/4 po x 5-1/8 po x longueur requise (fin)
Poids du dispositif	26,5 lb
Alimentation interne disponible pour les accessoires	24 volts C.C. ± 5 % 1,5 A
Angle maximal d'ouverture de porte	110° (arrêt de porte recommandé)
Taille maximale du fil	16 AWG pour alimentation entrante 18 AWG pour toutes les autres connexions
Poids maximal de la porte* Basé sur les conditions à l'ouverture.	600 lb à une largeur de porte maximale de 48 po
Largeur de la porte	Minimum par type d'opérateur 28 po pour la surface appliquée 36 po pour le ferme-porte encastré Maximum de 48 po
Extensions d'essieu	13/16 po (20 mm) 1-3/16 po (30 mm) 2-3/8 po (60 mm)
Profondeur de l'encadrement du bras de traction avec chenille	1-3/16 po (30 mm)
Profondeur maximale de l'encadrement pour le bras de traction avec levier et chenille CPD	2-1/4 po
Profondeur de l'encadrement pour le bras de poussée standard	0 à 9-3/4 po
Profondeur de l'encadrement pour le bras de poussée profond	8 po minimum à 19-3/4 po
Conditions de fonctionnement requises	
Température ambiante	5 °F – 122 °F
Alimentation électrique	115 volts CA ± 10 %, 50/60 Hz Maximum 3,3 A, (SELV)
Protection du circuit de dérivation (fournie par d'autres)	Maximum 15 A, circuit de dérivation dédié
Classe de protection	NEMA 1
Câblage d'alimentation : noir, blanc, cuivre nu (mise à la terre)	12 AWG
Bruit de fonctionnement	Maximum 50 dB(A)

Entrées			
Entrées d'activation	**X4***	Intérieur, extérieur	Contact normalement ouvert
Capteurs de sécurité	**X5**	Battant, approche des côtés, contact normalement fermé	
Nuit/banque (système d'interphone)	**X10** 57, 57a	8 à 24 volts CC/volts CA + 5 %	
Nuit/banque (interrupteur à clé)	**X1** 35, 3	Paramètre **d2**	Configurer pour Normalement ouvert ou Normalement fermé
Désactivation de la fonction variateur	**X6** 4, 4a	Paramètre **d1**	Configurer pour Normalement ouvert ou Normalement fermé
Sorties			
État de la porte	**X7** 97, 98, 99	Paramètre **Sr** Porte fermée Porte ouverte Porte fermée, verrouillée	 Courant Normalement ouvert Normalement fermé

Spécifications de fonctionnement		
Couple de fermeture automatique, lbp-pi [3]	Minimum 14,8 lb-pi	Maximum F.E.[1] 110,6 lb-pi L.E. 49 lb-pi
Couple de fermeture manuel lbp-pi [3]	Minimum 9,6 lb-pi	Maximum 27,3 lb-pi
Vitesse d'ouverture maximale, degrés par seconde [2]	F.E.[1] 50 °/s L.E. 27 °/s	
Vitesse de fermeture maximale, degrés par seconde [2]	F.E.[1] 50 °/s L.E. 27 °/s	
Modes de ferme-porte		
Mode automatique	Conçu pour un accès automatique après la génération d'impulsions par un détecteur de mouvement ou un bouton-poussoir.	
Mode manuel	Conçu pour les portes principalement accessibles manuellement.	
Assistance électrique	Disponible uniquement en mode ferme-porte (**hd = 1**), ouverture manuelle. Le support d'entraînement est automatiquement ajusté à la taille de l'actionneur.	
Fonctions intégrées		
Temps de maintien en position ouverte		
Ouverture automatique	paramètre **DD**	0 à 30 secondes
Nuit/banque	paramètre **DN**	0 à 30 secondes
Ouverture manuelle	paramètre **DO**	0 à 30 secondes
Comportement de blocage de porte	paramètre **HD**	Modes de porte manuels automatiques
Ouverture retardée avec gâche électrique pour mécanisme de verrouillage	paramètre **UD**	0 à 4 secondes
Rétroaction du dispositif de verrouillage	**X3** 43, 3	Verrouillage du moteur
Contrôle de la charge du vent, maximum	Paramètres **Fo, Fc**	33,7 lb-pi 150 N
Circuit de freinage indépendant de la tension	Réglable avec potentiomètre	
Voyants d'état à DEL Manuel d'entretien	Vert Rouge Jaune	Alimentation 24 Vcc Codes d'erreur Intervalle de service
Interrupteurs de programme et de sortie seulement	Automatique, fermeture, ouverture, sortie seulement; désactivé, activé	
Interface utilisateur	Clavier à 4 boutons, affichage à 2 chiffres	
Emplacement pour cartes de mise à niveau DORMA	Extension de la gamme de fonctions	
TMP, programme de gestion de la température Manuel d'entretien	Protection contre les surcharges	
IDC, commande initiale du variateur	Optimisation de la phase de stimulation	
Compteur de cycles	Paramètre **CC**	0 à 1 000 000
Fonction d'assistance électrique	Paramètres **hA**, **hF**, **hS**	Support d'entraînement pour porte à ouverture manuelle
Fonction Push & go	Paramètre **PG**	Ouverture automatique de la porte à 4°

REMARQUES

[1] Pleine énergie/faible énergie
- F.E. : ED100 configuré pour une pleine énergie
- L.E. : ED100 configuré pour une faible énergie

[2] Vitesses automatiquement limitées selon le poids de la porte, réglées pendant le cycle d'apprentissage.

[3] Dans la version poussée du canal coulissant avec type d'installation de rail, les forces sont réduites d'environ 33 %.

Normes de conformité

L'actionneur ED100 est réglé à la conformité à faible énergie (A156.19) de l'usine.

Lors de l'installation, l'ED100 peut être configuré pour répondre aux normes ANSI/BHMA A156.19, U.S. Standard for power Assist and Low Energy power Operated Doors, ou ANSI/BHMA A156.10, U.S. Standard for power Operated Pedestrian Doors (*équipement supplémentaire requis).

Porte à commande électrique à faible énergie

Une porte dotée d'un mécanisme d'alimentation qui ouvre la porte à la réception d'un signal d'activation d'acte conscient ne génère pas plus d'énergie cinétique que celle spécifiée dans la norme ANSI A156.19 et comprend des dispositions pour réduire le risque de blessures ou de piégeage de l'utilisateur. Dans une application A156.19, cela est réalisé en utilisant les facteurs de design suivants :

- Réduction des forces de contact dynamiques du panneau de porte
- Forces de contact réduites du panneau de porte statique
- Délais
- Vitesses d'ouverture et de fermeture faibles
- Limitations de la force
- Signalisation

Porte piétonne à commande électrique (pleine puissance ou pleine énergie)

Une porte dotée d'un mécanisme d'alimentation qui ouvre la porte à la réception d'un signal d'un dispositif ou d'un capteur d'activation, ne génère pas plus d'énergie cinétique que celle spécifiée dans la norme ANSI A156.10 et comprend des dispositions pour réduire le risque de blessures ou de piégeage de l'utilisateur. Dans une application A156.10, cela est réalisé en utilisant des variantes spécifiques des facteurs de design suivants en fonction du type d'ouverture de porte et du modèle de circulation :

- Rails-guides
- Capteurs d'activation
- Capteurs de présence
- Tapis de contrôle
- Zones de sécurité
- Délais
- Vitesse de fermeture
- Force de fermeture
- Signalisation

Surface de couvercle fin appliqué de l'ED100

Vue de plan
Actionneur à simple poussée
Porte de gauche illustrée (porte de droite opposée)

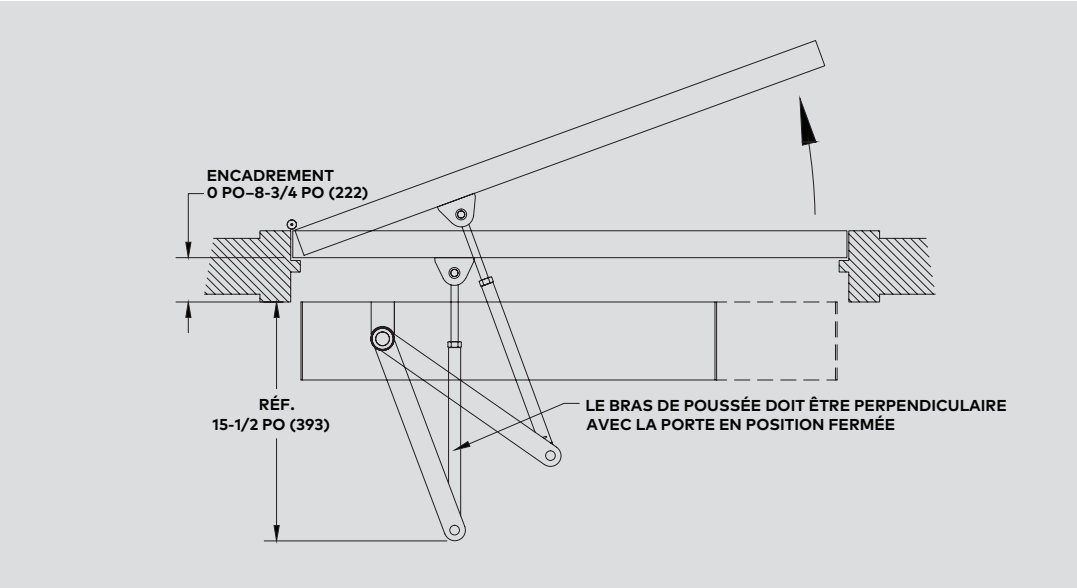

Surface de couvercle fin appliqué de l'ED100

Vue de la section
Actionneur de poussée
Porte de gauche illustrée (porte de droite opposée)

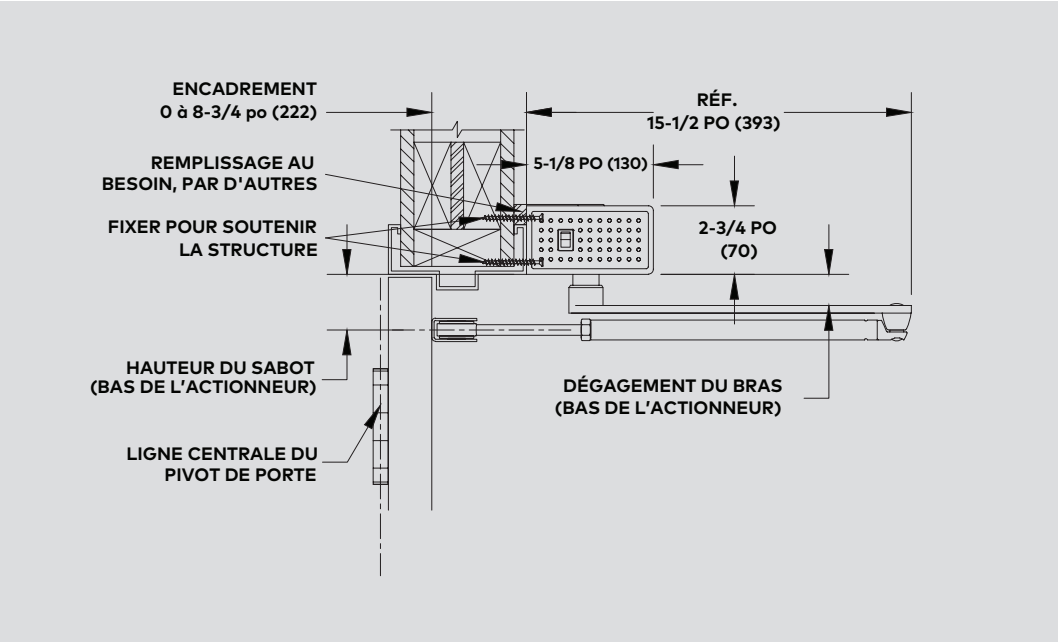

Vue de face
Actionneur à pression unique
Porte de gauche illustrée (porte de droite opposée)

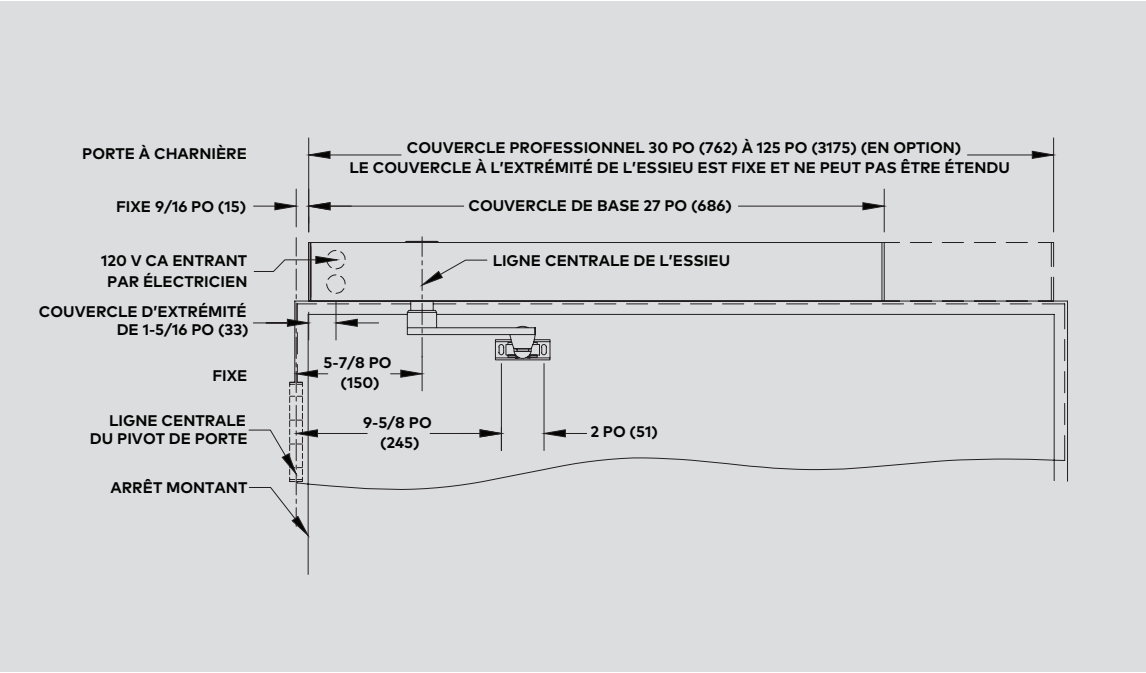

Surface de couvercle fin appliqué de l'ED100

Vue de plan
Actionneur à traction unique
Porte de droite illustrée (porte de gauche opposée)

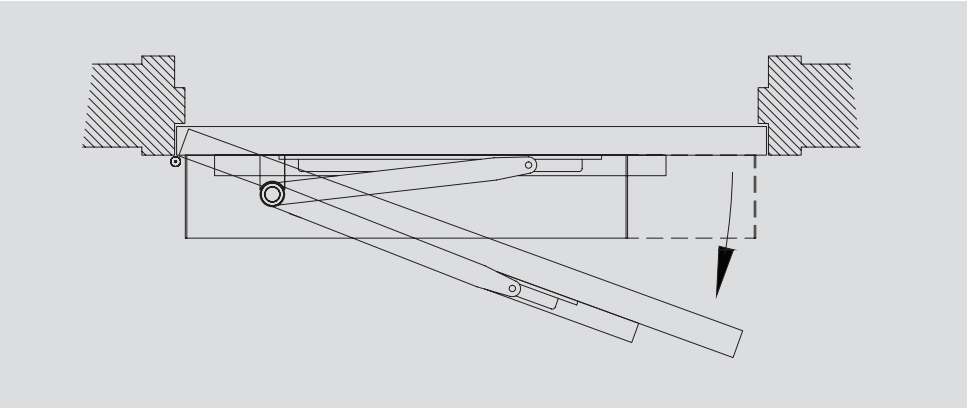

Vue de la section
Actionneur à traction
Porte de droite illustrée (porte de gauche opposée)

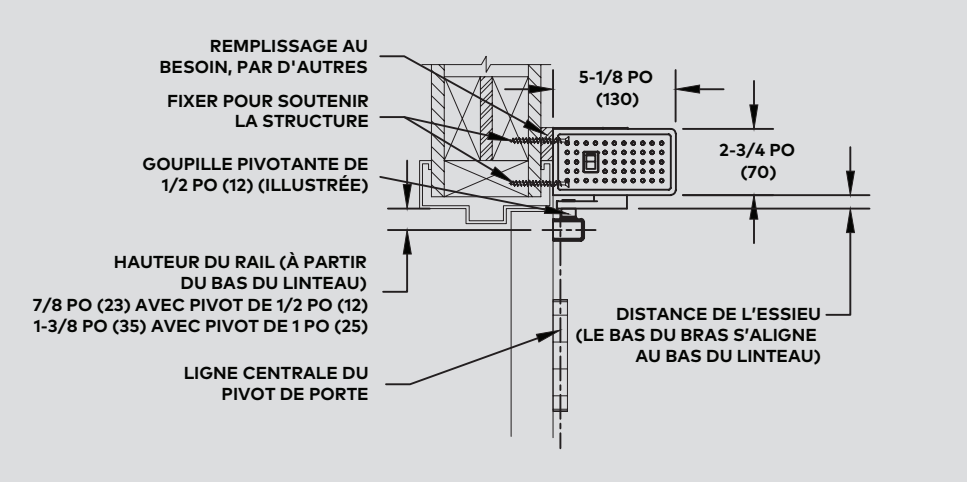

Vue de face
Actionneur à traction unique
Porte de droite illustrée (porte de gauche opposée)

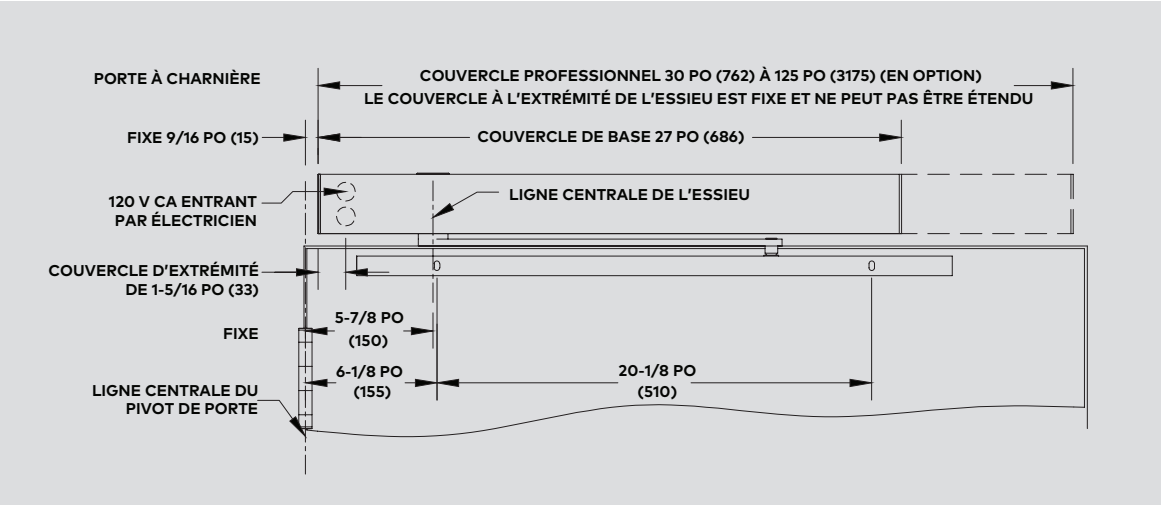

Surface de linteau étroite appliquée 4 x 6 de l'ED100

Vue de plan
Actionneur à simple pression à linteau étroit 4x6
Porte de gauche illustrée (porte de droite opposée)

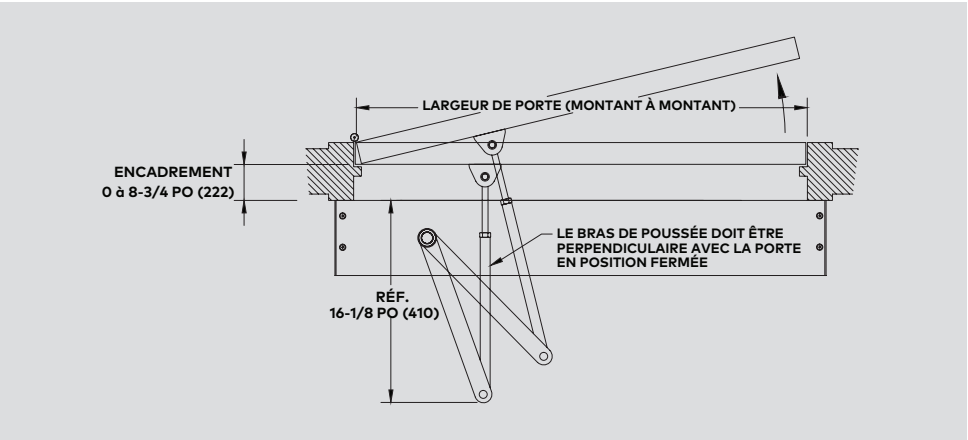

Vue de la section
Actionneur à pression à linteau étroit 4x6
Porte de gauche illustrée (porte de droite opposée)

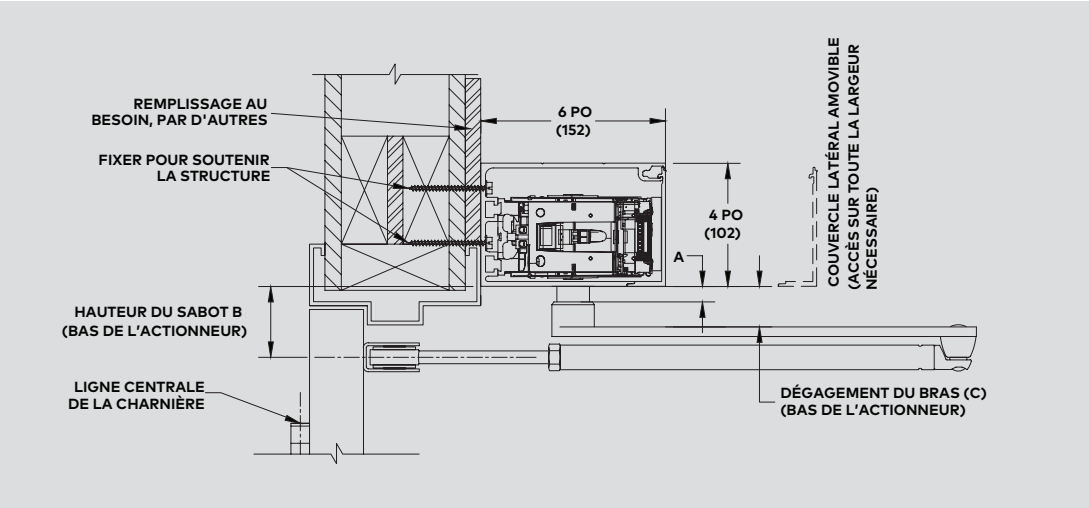

Vue de face
Actionneur à simple pression à linteau étroit 4x6
Porte de gauche illustrée (porte de droite opposée)

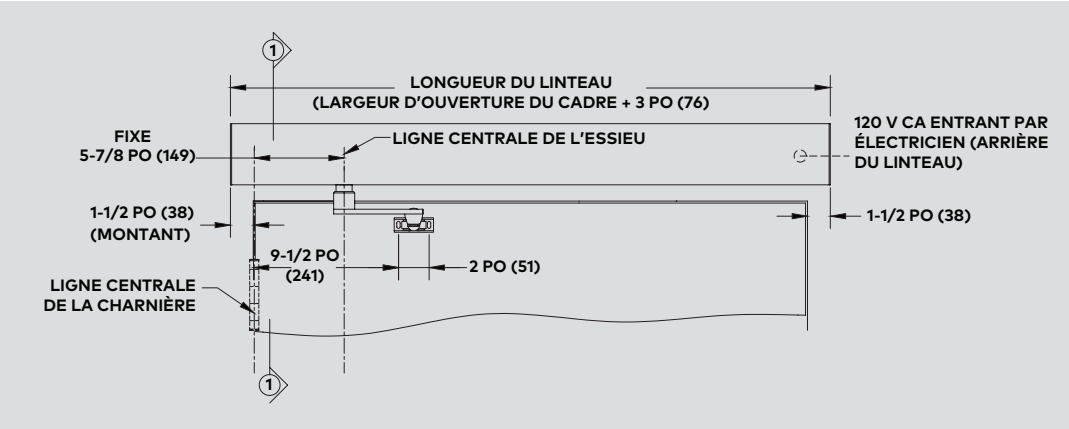

Surface de linteau étroite appliquée 4 x 6 de l'ED100

Vue de plan
Actionneur à simple traction à linteau étroit 4x6
Porte de droite illustrée (porte de gauche opposée)

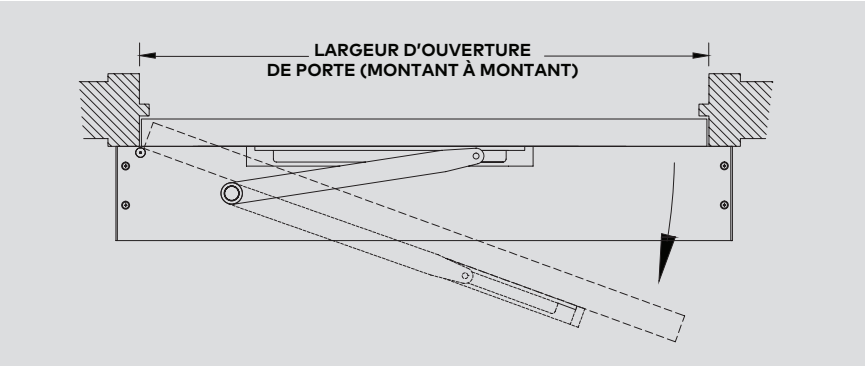

Vue de la section
Actionneur à traction à linteau étroit 4x6
Porte de droite illustrée (porte de gauche opposée)

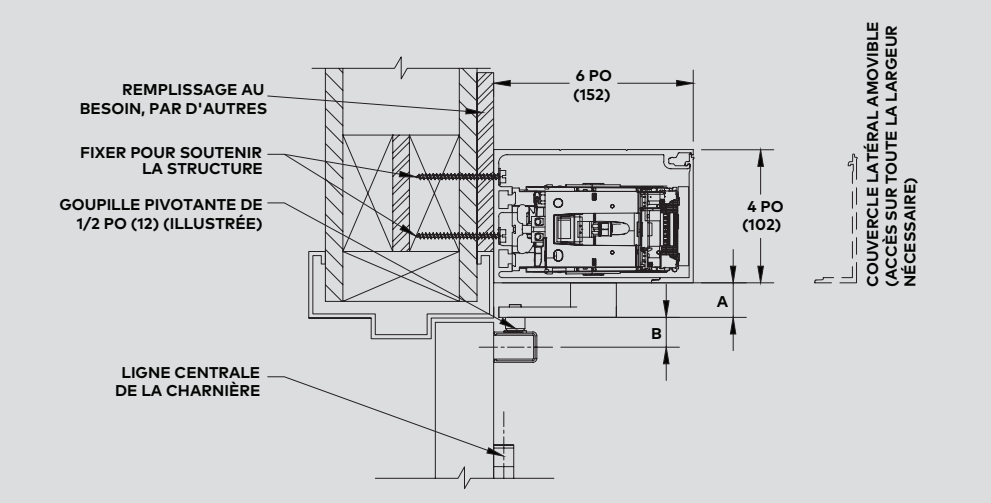

Vue de face
Actionneur à simple traction à linteau étroit 4x6
Porte de droite illustrée (porte de gauche opposée)

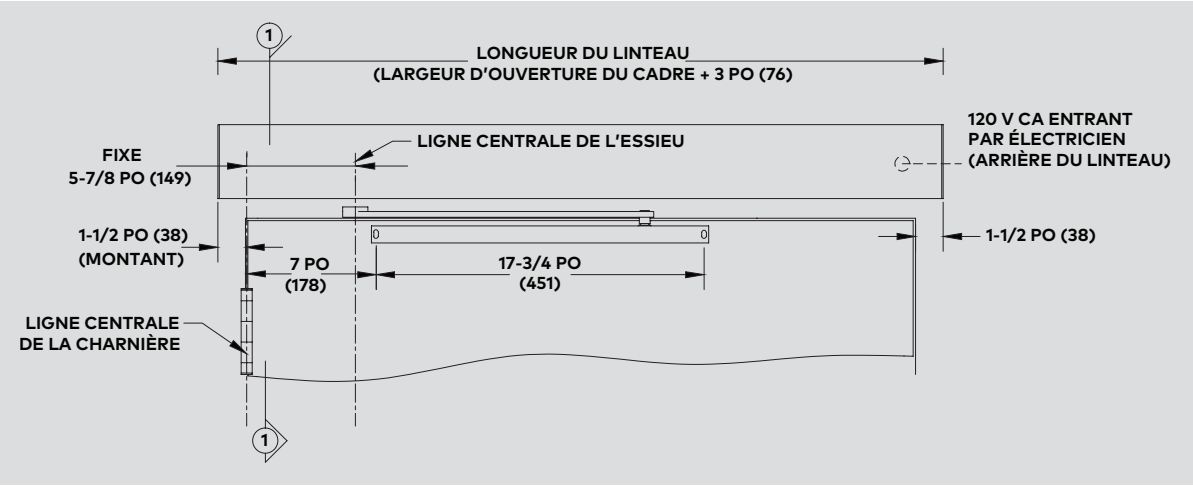

Ferme-porte encastré dissimulé de l'ED100

Vue de plan
Support central de ferme-porte encastré dissimulé à actionneur unique
Porte de droite illustrée (porte de gauche opposée)

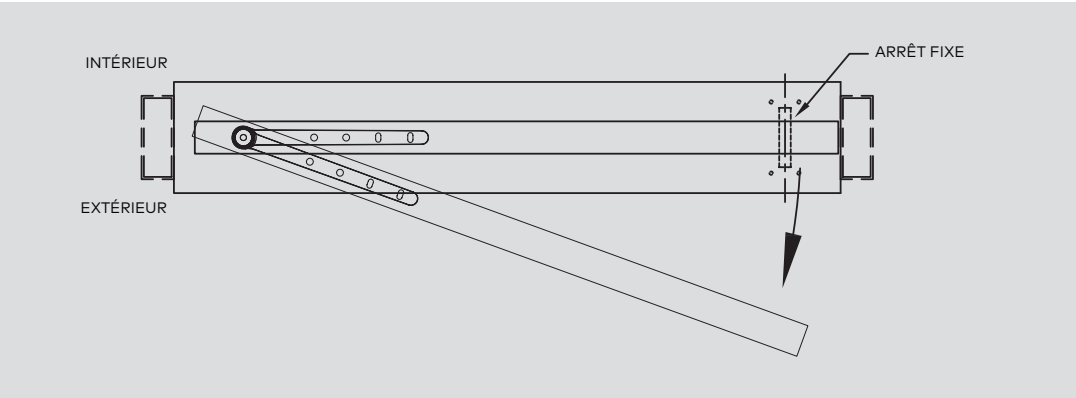

Vue de la section
Support central de ferme-porte encastré dissimulé à actionneur à traction

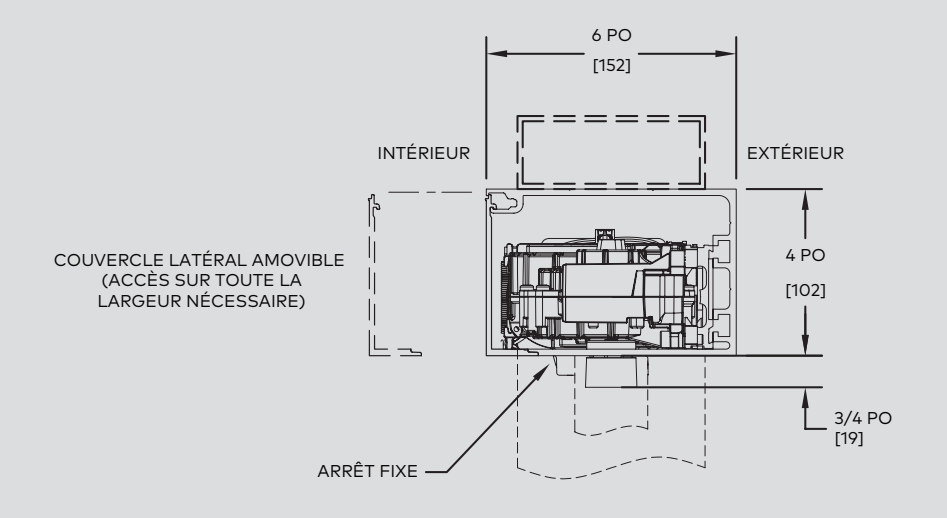

Vue de face
Support central de ferme-porte encastré dissimulé à actionneur
Porte de droite illustrée (porte de gauche opposée)

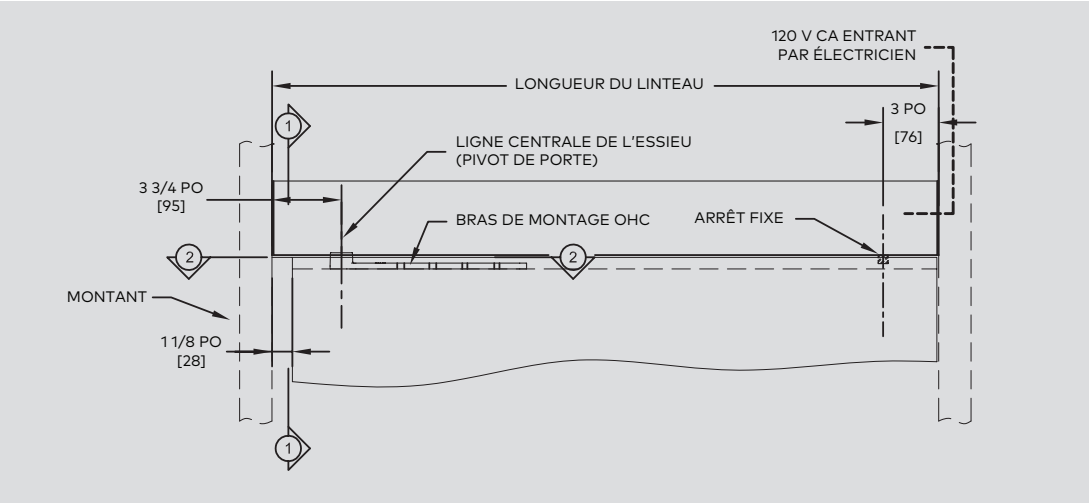

Ferme-porte encastré dissimulé de l'ED100

Vue de plan
Support central de ferme-porte encastré dissimulé à actionneur unique
Porte de gauche illustrée (porte de droite opposée)

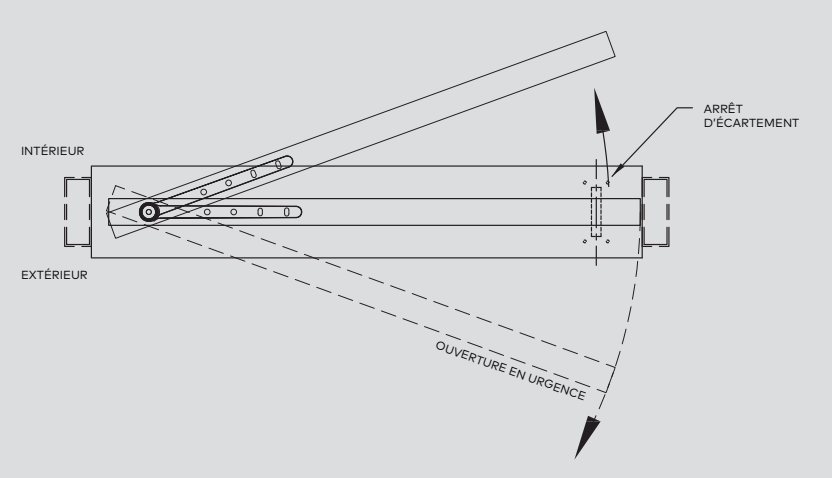

Vue de la section
Support central de ferme-porte encastré dissimulé à actionneur à traction

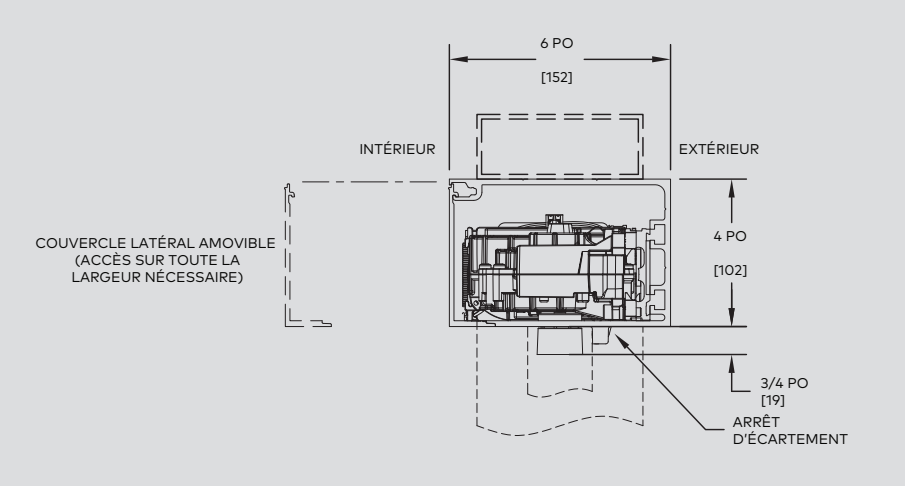

Vue de face
Support central de ferme-porte encastré dissimulé à actionneur unique
Porte de gauche illustrée (porte de droite opposée)

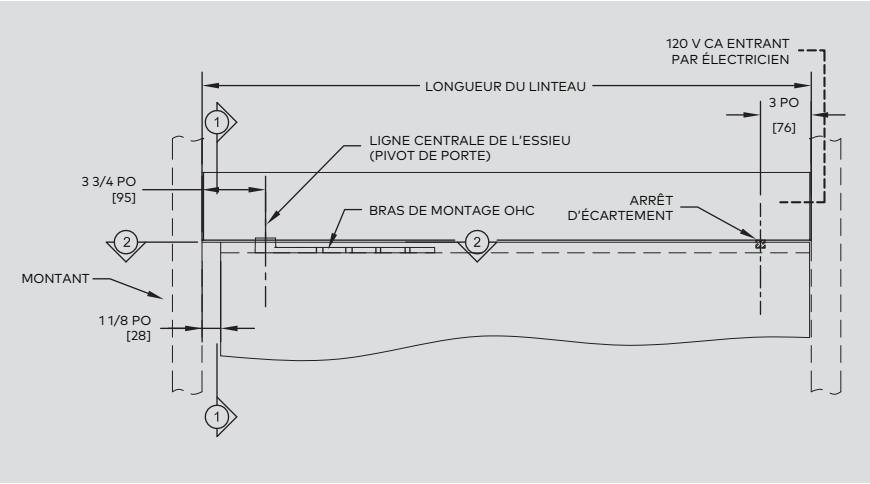

dormakaba USA Inc.
Dorma Drive, Drawer AC
Reamstown, PA 17567
844-SPECNOW

www.dormakaba.us

KAA1413 10.21